# NORA

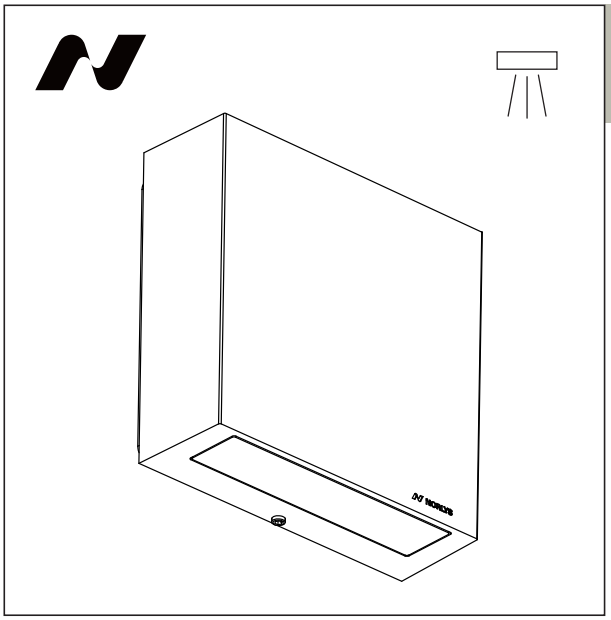

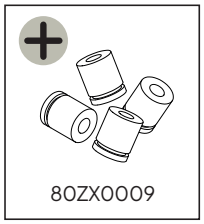


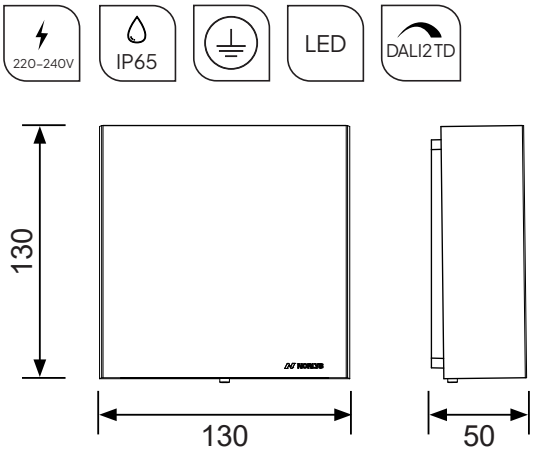


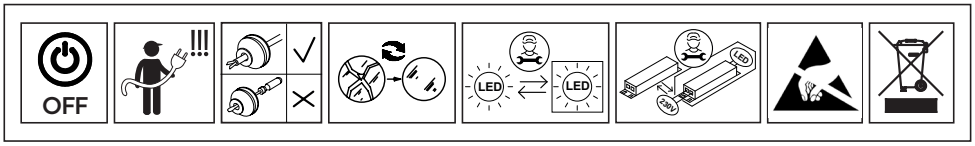


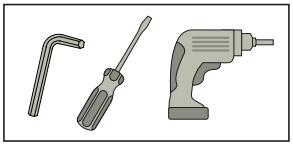

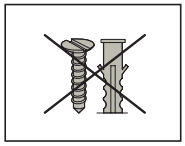

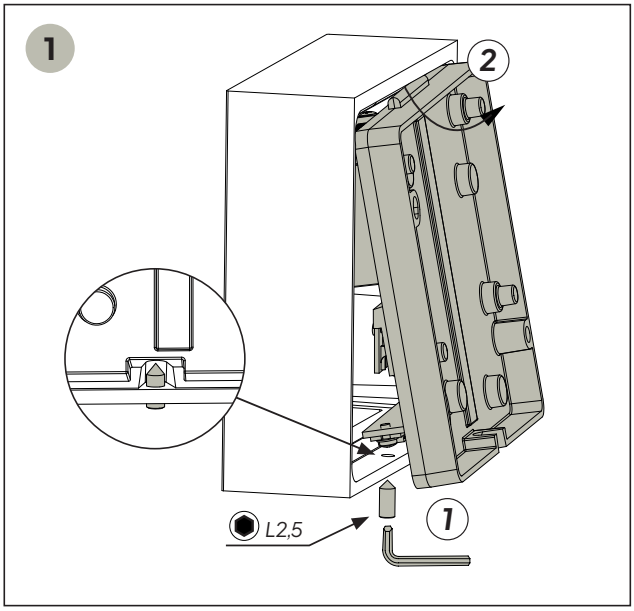


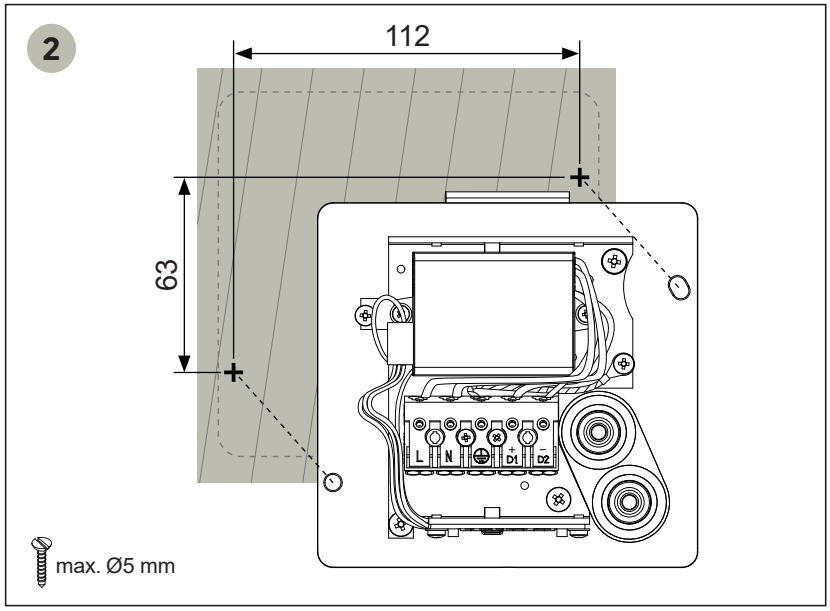


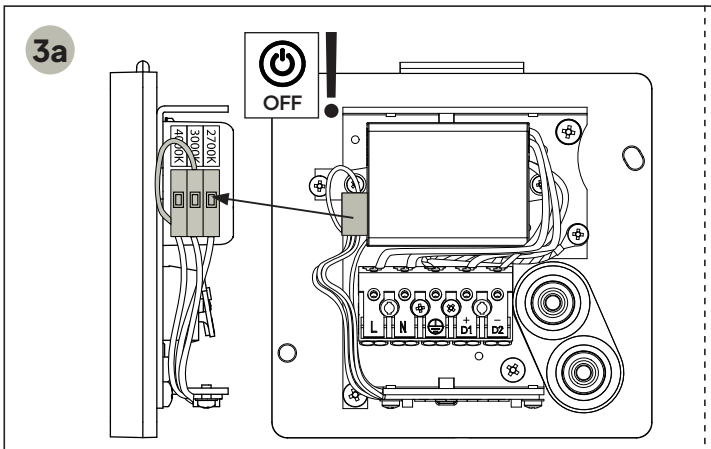


**ENG** The colour changes only when the power is switched off!
**NOR** Fargeendring kun når strømmen er koblet fra!
**SWE** Färgförändring endast när strömmen är avstängd!
**DE** Farbwechsel nur bei abgeschalteter Stromversorgung!
**FR** Changement de couleur uniquement lorsque l'appareil est hors tension!
**PL** Zmiana barwy tylko przy odłączonym zasilaniu!

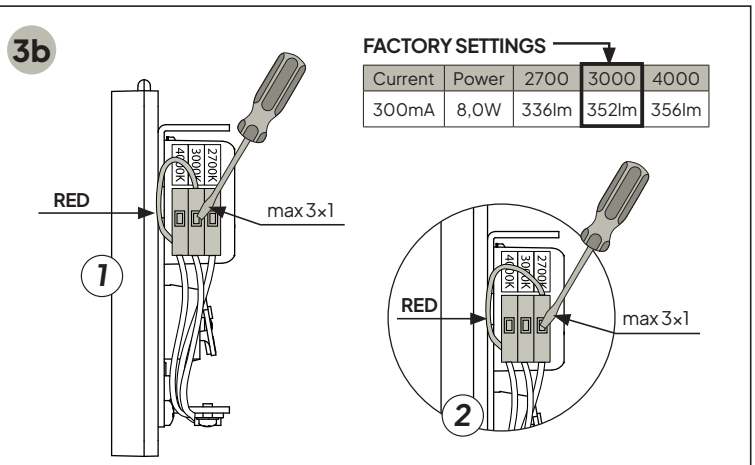


**FACTORY SETTINGS**

| Current | Power | 2700 | 3000 | 4000 |
|---|---|---|---|---|
| 300mA | 8,0W | 336lm | 352lm | 356lm |

**ENG** Each clamp can be used a maximum of 5 times.
**NOR** En klemme kan brukes maksimalt 5 ganger.
**SWE** En klämma kan användas högst 5 gånger.
**DE** Eine Klemme kann maximal fünfmal verwendet werden.
**FR** Une pince peut être utilisée au maximum 5 fois.
**PL** Jeden zacisk można używać max 5 razy.

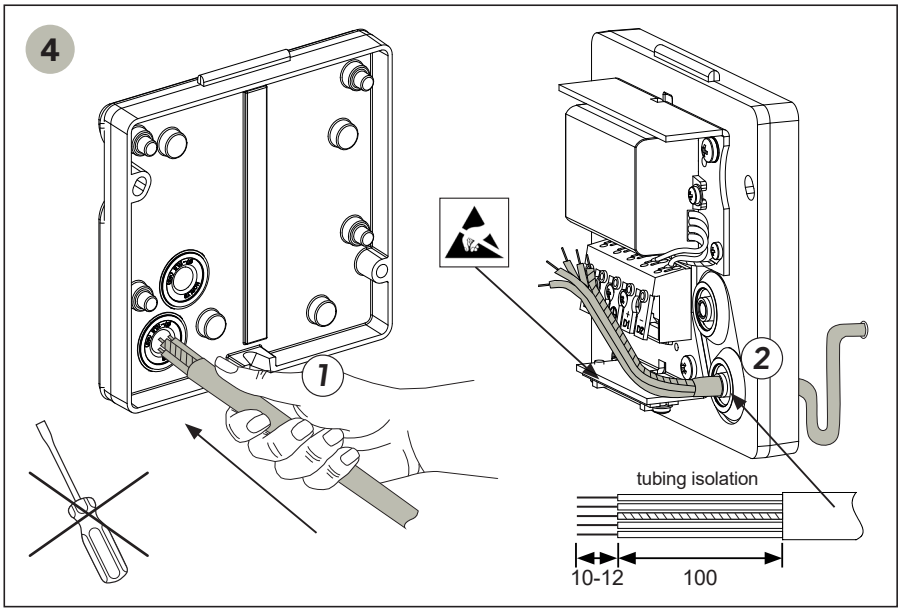


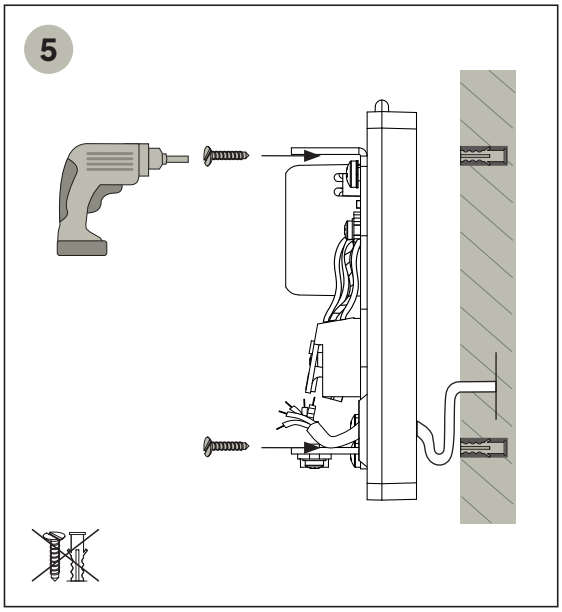


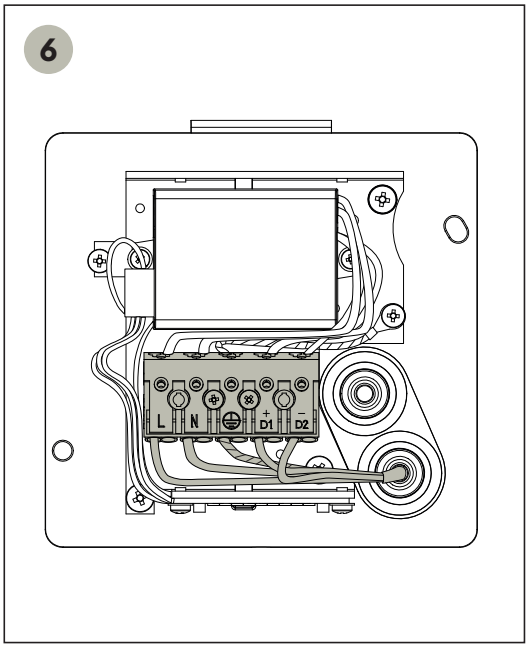


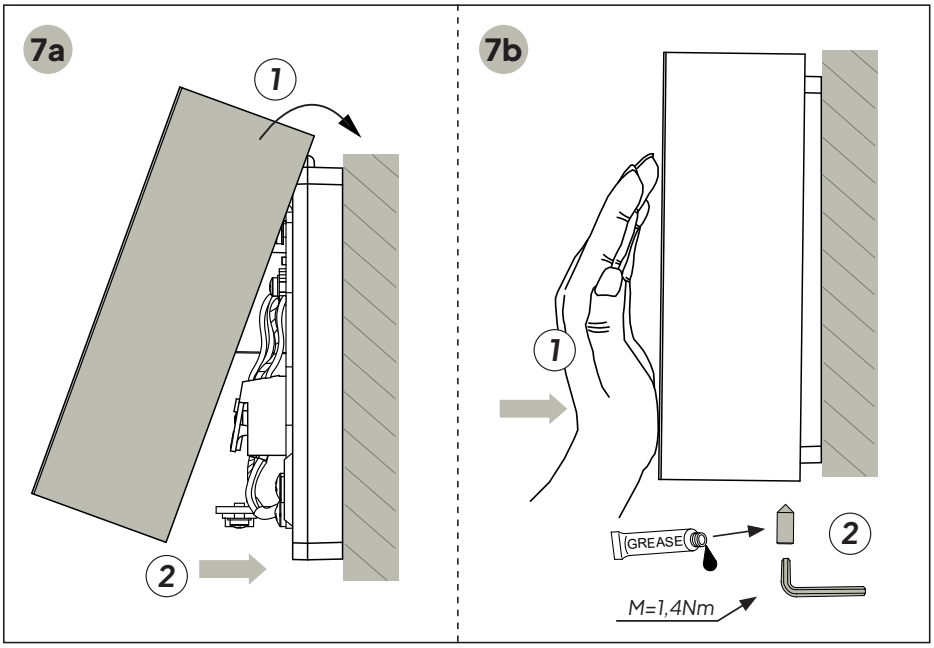

**ENG** Turn off the power before replacing the light source.
**NOR** Skru av strømmen før skifte av lyskilde.
**SWE** Koppla bort strömmen innan før byte av ljuskälla sker.
**DE** Schalten Sie die Stromversorgung aus, bevor Sie die Lichtquelle austauschen.
**FR** Éteindre le courant avant de remplacer la source lumineuse.
**PL** Przed wymianą źródła światła należy wyłączyć zasilanie.

**ENG** Screw/unscrew the component.
**NOR** Skru/skru løs komponenten.
**SWE** Skruva fast/skruva loss komponenten.
**DE** Schrauben Sie das Bauteil an oder ab.
**FR** Visser/dévisser le composant.
**PL** Wkręcić/wykręcić element.

**ENG** The kit does not include ground mounting pins.
**NOR** Settet inkluderer ikke festepinner til bakken.
**SWE** Satsen innehåller inte markmonerings kit.
**DE** Kein Schraubensatz im Lieferumfang enthalten.
**FR** Livré sans visserie.
**PL** Zestaw nie zawiera kołków mocujących.

**ENG** Replace any cracked protective screen.
**NOR** Sprukket glass må skiftes.
**SWE** Sprucket glas måste bytas.
**DE** Ersetzen Sie eine beschädigtn Schutzschirm.
**FR** Remplacer les écrans de protection fissurés.
**PL** Wymienić każdy pęknięty ekran ochronny.

**ENG** The light source contained in this luminaire shall only be replaced by the manufacturer or his service agent, or a similar qualified person.
**NOR** Installasjon skal utføres av en autorisert installatør/fagmann.
**SWE** All installation skall utföras av auktorieserad elinstallatör.
**DE** Die Montage und der Austausch der in dieser Leuchte enthaltenen Lichtquelle dürfen nur durch den Hersteller oder seinen Kundendienst oder einer gleich qualifizierte Person ausgeführt werden. Bitte lokale Bestimmungen beachten!
**FR** Le montage et le remplacement de la source lumineuse du luminaire doit être fait uniquement par le fabricant, un agent de maintenance ou une personne ayant des qualification similaires. Merci de respecter la rêglementation nationale.
**PL** Źródło światła zastosowane w tej oprawie oświetleniowej powinno być wymieniane wyłącznie przez producenta lub jego przedstawiciela serwisowego, lub podobnie wykwalifikowaną osobę.

**ENG** Contains parts and assemblies susceptible to domage by electrostatic discharge (ESD).
**NOR** Inneholder deler og sammenstillinger som kan bli skadet av elektrostatisk utladning (ESD).
**SWE** Innehåller delar och enheter som kan skadas av elektrostatisk urladdning (ESD).
**DE** Enthält Teile und Baugruppen, die durch elektrostatische Entladung (ESD) beschädigt werden können.
**FR** Contient des pièces et des assemblages susceptibles d'être endommagés par des décharges électrostatiques (ESD).
**PL** Zawiera części i zespoły podatne na uszkodzenie w wyniku wyładowania elektrostatycznego (ESD).

**ENG** Replaceable control gear by a professional.
**NOR** Utskiftbart kontrollutstyr av en profesjonell.
**SWE** Utbytbar kontrollutrustning av en professionell.
**DE** Auswechselbare Vorschaltgeräte durch einen Fachmann.
**FR** Appareil de contrôle remplaçable par un professionnel.
**PL** Wymienny osprzęt sterujący za pomocą profesjonalnego serwisu.

**ENG** Replaceable (LED only) light source by a professional.
**NOR** Utskiftbar (kun LED) lyskilde av en profesjonell.
**SWE** Utbytbar (endast LED) ljuskälla av en fackman.
**DE** Auswechselbare (nur LED) Lichtquelle durch einen Fachmann.
**FR** Source lumineuse remplaçable (LED uniquement) par un professionnel.
**PL** Wymienne (tylko LED) źródło światła przez profesjonalny serwis.
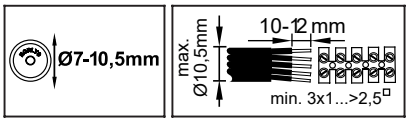
**ENG** Only pierce NORLYS gasket with the installation cable of 7–10,5mm diameter. Damage caused by tools will lead to IP degradation. Wrong installation leads to loss of warranty.
**NOR** Gjennombor NORLYS-pakning med installasjonskabel ø7–10,5 mm diameter. Skader forårsaket av verktøy vil føre til IP-nedbrytning. Feil installasjon fører til tap av garanti.
**SWE** Använd endast 7–10,5mm Ø kabel för genomträngning av packningar. Skador orsakade av andra typer av verktyg kan sänka IP-klassning på armaturen. Felaktig installation kan orsaka garantiförlust.
**DE** Nur NORLYS Dichtung mit dem Installationskabel eines Durchmessers von 7–10,5mm durchstechen. Beschädigung durch Werkzeuge führt zu IP Verminderung und Garantieverlust.
**FR** Percez seulement le joint NORLYS avec le câble d'installation d'un diamètre de 7 à 10,5 mm. Les dommages causés par des outils entraîneront une dégradation de l'IP et la perte de garantie!
**PL** Uszczelkę NORLYS Ø7–10,5mm przebijać tylko przewodem instalacyjnym. Przebicie innymi narzędziami powoduje utratę szczelności IP oraz utratę gwarancji.