NORA

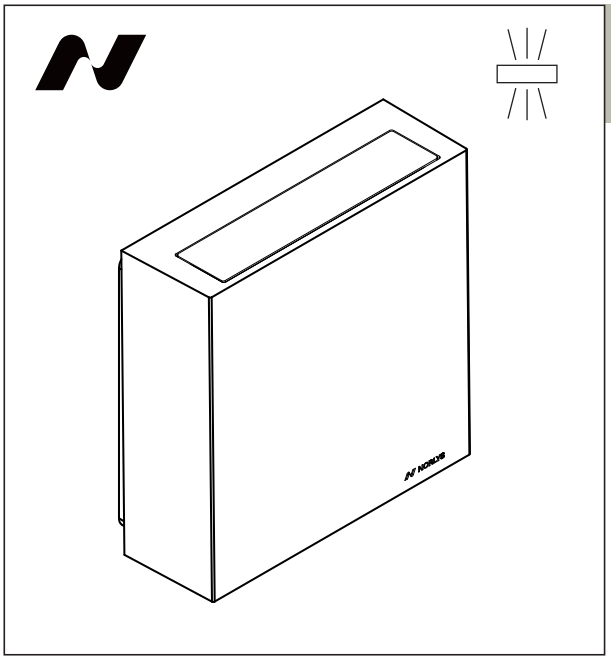

220-240V | IP65 | LED | DIM

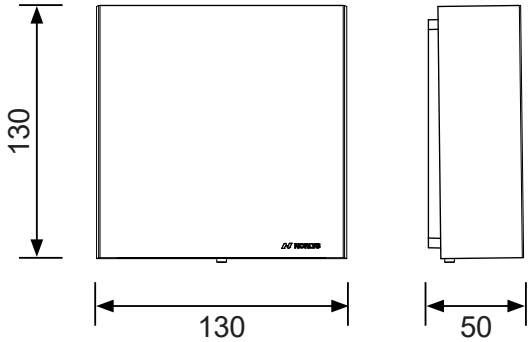

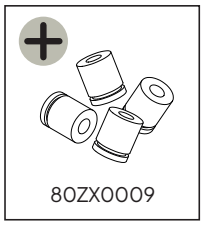

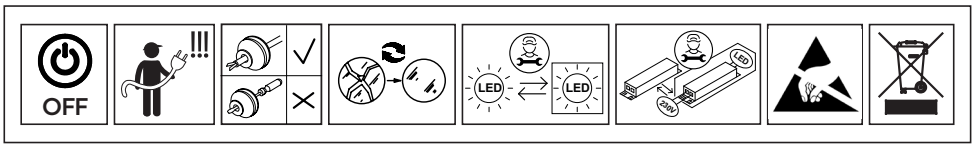

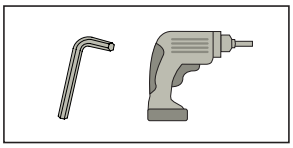

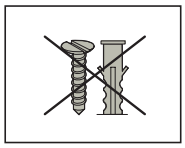

1

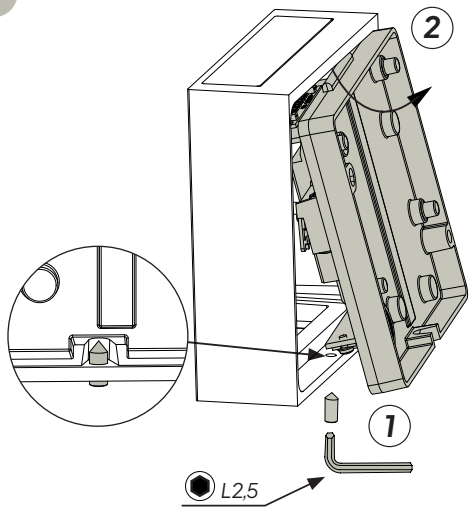

2

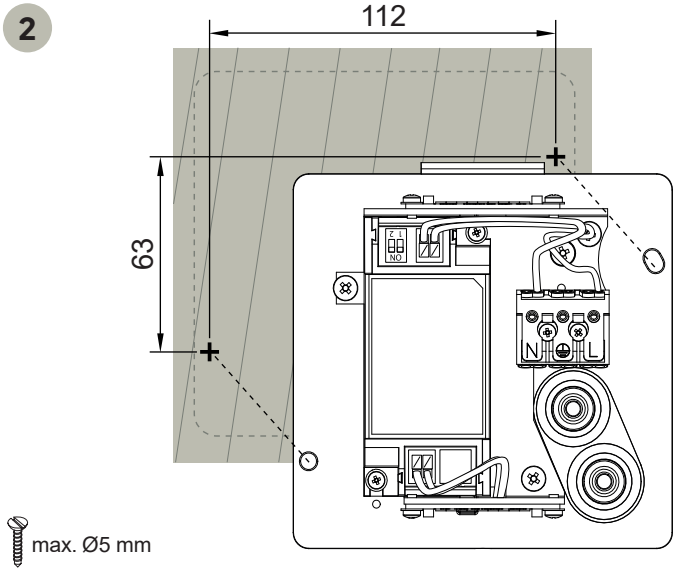

3

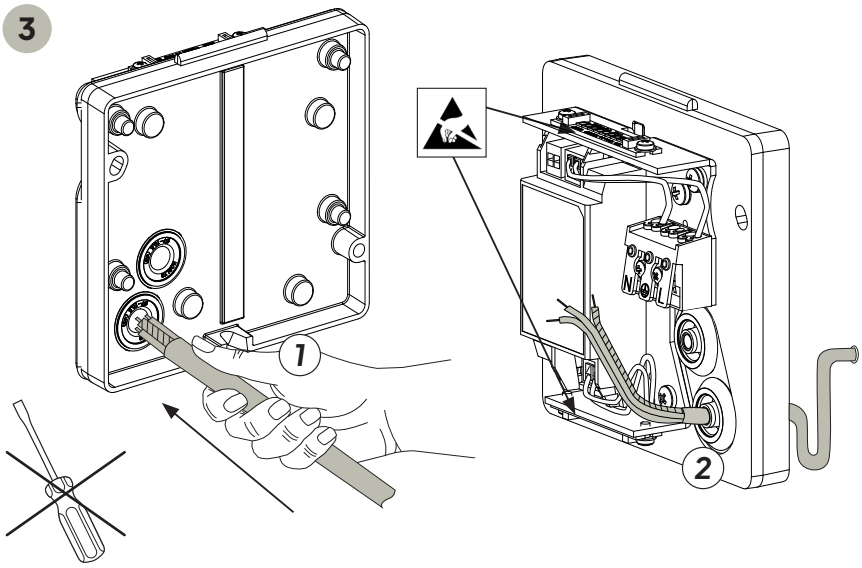

4

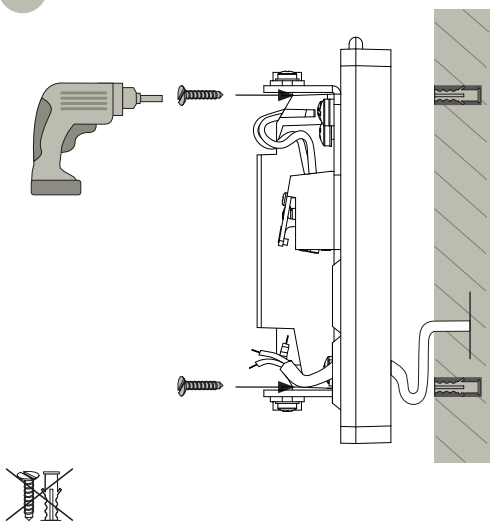

5

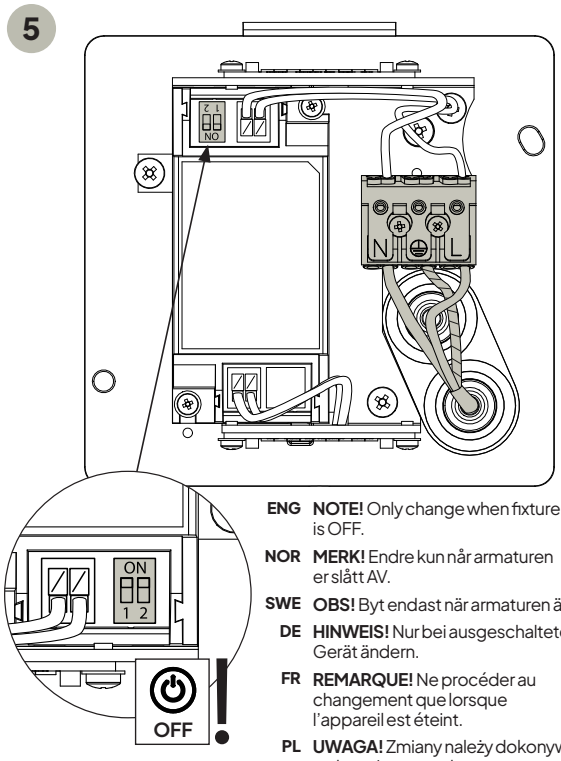

ENG **NOTE!** Only change when fixture is OFF.

NOR **MERK!** Endre kun når armaturen er slått AV.

SWE **OBS!** Byt endast när armaturen är AV.

DE **HINWEIS!** Nur bei ausgeschaltetem Gerät ändern.

FR **REMARQUE!** Ne procéder au changement que lorsque l'appareil est éteint.

PL **UWAGA!** Zmiany należy dokonywać wyłącznie przy wyłączonym urządzeniu.

FACTORY SETTINGS

1 2	Lens	Current	Power	4000
■■	Clear	500mA	10,9W	886lm
■□	Clear	550mA	11,8W	948lm
□■	Clear	600mA	13,9W	1105lm
□□	Clear	700mA	14,8W	1167lm

FACTORY SETTINGS

1 2	Lens	Current	Power	4000
■■	Satin	500mA	10,9W	530lm
■□	Satin	550mA	11,8W	561lm
□■	Satin	600mA	13,9W	660lm
□□	Satin	700mA	14,8W	695lm

ENG Turn off the power before replacing the light source.
NOR Skru av strømmen før skifte av lyskilde.
SWE Koppla bort strömmen innan før byte av ljuskälla sker.
DE Schalten Sie die Stromversorgung aus, bevor Sie die Lichtquelle austauschen.
FR Éteindre le courant avant de remplacer la source lumineuse.
PL Przed wymianą źródła światła należy wyłączyć zasilanie.

ENG Screw/unscrew the component.
NOR Skru/skru løs komponenten.
SWE Skruva fast/skruva loss komponenten.
DE Schrauben Sie das Bauteil an oder ab.
FR Visser/dévisser le composant.
PL Wkręcić/wykręcić element.

ENG The kit does not include ground mounting pins.
NOR Settet inkluderer ikke festepinner til bakken.
SWE Satsen innehåller inte markmonerings kit.
DE Kein Schraubensatz im Lieferumfang enthalten.
FR Livré sans visserie.
PL Zestaw nie zawiera kołków mocujących.

ENG Replace any cracked protective screen.
NOR Sprukket glass må skiftes.
SWE Sprucket glas måste bytas.
DE Ersetzen Sie eine beschädigtn Schutzschirm.
FR Remplacer les écrans de protection fissurés.
PL Wymienić każdy pęknięty ekran ochronny.

6a

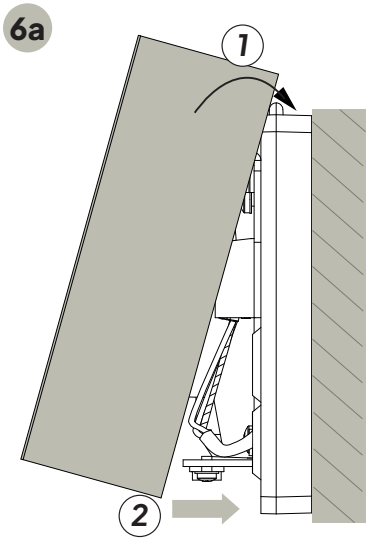

6b

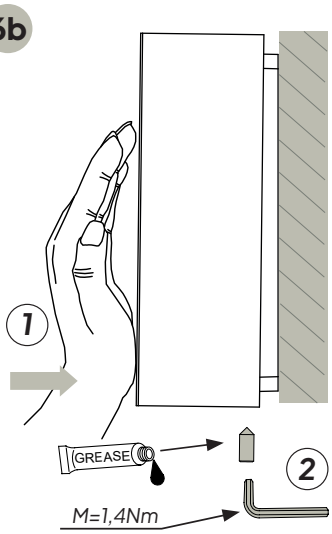

ENG Replaceable control gear by a professional.
NOR Utskiftbart kontrollutstyr av en profesjonell.
SWE Utbytbar kontrollutrustning av en professionell.
DE Auswechselbare Vorschaltgeräte durch einen Fachmann.
FR Appareil de contrôle remplaçable par un professionnel.
PL Wymienny osprzęt sterujący za pomocą profesjonalnego serwisu.

ENG Replaceable (LED only) light source by a professional.
NOR Utskiftbar (kun LED) lyskilde av en profesjonell.
SWE Utbytbar (endast LED) ljuskälla av en fackman.
DE Auswechselbare (nur LED) Lichtquelle durch einen Fachmann.
FR Source lumineuse remplaçable (LED uniquement) par un professionnel.
PL Wymienne (tylko LED) źródło światła przez profesjonalny serwis.

ENG The light source contained in this luminaire shall only be replaced by the manufacturer or his service agent, or a similar qualified person.
NOR Installasjon skal utføres av en autorisert installatør/fagmann.
SWE All installation skall utföras av auktorieserad elinstallatör.
DE Die Montage und der Austausch der in dieser Leuchte enthaltenen Lichtquelle dürfen nur durch den Hersteller oder seinen Kundendienst oder einer gleich qualifizierte Person ausgeführt werden. Bitte lokale Bestimmungen beachten!
FR Le montage et le remplacement de la source lumineuse du luminaire doit être fait uniquement par le fabricant, un agent de maintenance ou une personne ayant des qualification similaires. Merci de respecter la rêglementation nationale.
PL Źródło światła zastosowane w tej oprawie oświetleniowej powinno być wymieniane wyłącznie przez producenta lub jego przedstawiciela serwisowego, lub podobnie wykwalifikowaną osobę.

ENG Contains parts and assemblies susceptible to domage by electrostatic discharge (ESD).
NOR Inneholder deler og sammenstillinger som kan bli skadet av elektrostatisk utladning (ESD).
SWE Innehåller delar och enheter som kan skadas av elektrostatisk urladdning (ESD).
DE Enthält Teile und Baugruppen, die durch elektrostatische Entladung (ESD) beschädigt werden können.
FR Contient des pièces et des assemblages susceptibles d'être endommagés par des décharges électrostatiques (ESD).
PL Zawiera części i zespoły podatne na uszkodzenie w wyniku wyładowania elektrostatycznego (ESD).
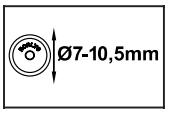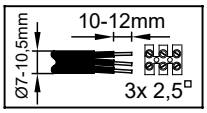
ENG Only pierce NORLYS gasket with the installation cable of 7–10,5mm diameter. Damage caused by tools will lead to IP degradation. Wrong installation leads to loss of warranty.
NOR Gjennombor NORLYS-pakning med installasjonskabel ø7–10,5 mm diameter. Skader forårsaket av verktøy vil føre til IP-nedbrytning. Feil installasjon fører til tap av garanti.
SWE Använd endast 7–10,5mm Ø kabel för genomträngning av packningar. Skador orsakade av andra typer av verktyg kan sänka IP-klassning på armaturen. Felaktig installation kan orsaka garantiförlust.
DE Nur NORLYS Dichtung mit dem Installationskabel eines Durchmessers von 7–10,5mm durchstechen. Beschädigung durch Werkzeuge führt zu IP Verminderung und Garantieverlust.
FR Percez seulement le joint NORLYS avec le câble d'installation d'un diamètre de 7 à 10,5 mm. Les dommages causés par des outils entraîneront une dégradation de l'IP et la perte de garantie!
PL Uszczelkę NORLYS Ø7–10,5mm przebijać tylko przewodem instalacyjnym. Przebicie innymi narzędziami powoduje utratę szczelności IP oraz utratę gwarancji.